SENSOR DE PRESENÇA DE TETO DIP *MODELO:LESTNIDP*

O Sensor de Presença Teto com Configurações através de Chave Externa (DIP) é um comando inteligente que se destina ao acionamento temporizado de cargas. Detecta a movimentação de fontes de calor como pessoas e carros, através de um sensor infravermelho, acionando a carga e permanecendo ligada enquanto houver detecção de presença, desligando-a no tempo programado. É ideal para o controle de iluminação interna de corredor, escada, garagem, entrada de acesso, recepção, depósito, almoxarifado e demais ambientes internos de residências, escritórios, condomínios, indústrias, hotéis e órgãos públicos.

Produto

Características Técnicas

• TENSÃO: 100 - 240 V~ 50/60Hz
• CONSUMO: < 1W
• COBERTURA: 360° com alcance de até 7m de diâmetro na temperatura ambiente de 25ºC, em uma altura de aproximadamente 2,4m
• REGULAGEM DE TEMPO: 1 segundo (pulso), 1, 3, 5, 8, 10, 15 e 25 minutos com recontagem de tempo automática a partir da última detecção
• SENSOR DE LUMINOSIDADE (LUX-FOTOCÉLULA): ao detectar movimento no ambiente, no modo *SEM*, aciona sempre a lâmpada. Já no modo *COM*, acionará com o ambiente escuro (depende da luminosidade ambiente onde o sensor está instalado)
• REGULAGEM DE SENSIBILIDADE: Máxima, detectará a presença de movimentos leves e; Mínima, detectará movimentos bruscos
• AMIGO DA LÂMPADA: sistema de acionamento da carga com baixa tensão elétrica < 50 V, aumentando a vida útil do conjunto (lâmpadas, driver e sensor)
• Possui LED indicador de funcionamento, de detecção e dos parâmetros configurados
• Economia de energia de até 75%
• Composição: componentes plásticos, componentes eletrônicos e ligas metálicas
• Uso interno

Tabela de Cargas

Tensão Tensión	Eletrônica/LED Electrónica/LED	Halógena Halógena
127V~	180 W	400 W
220V~	280 W	850 W
THD < 20% PF > 0,90		

Esquema de ligação

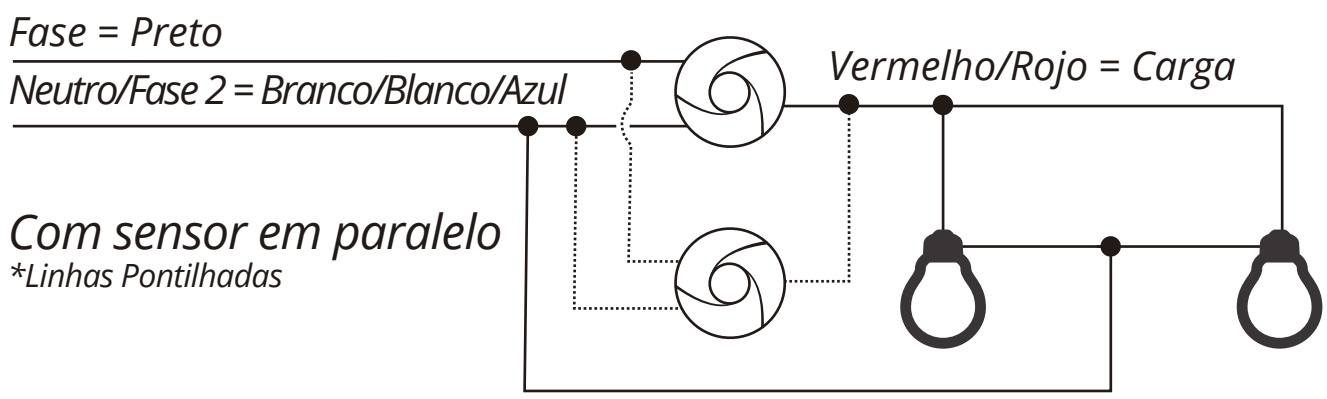

Fale conosco

Fone: 51 3357 5000
Fax: 51 3357 5032
e-mail: contato@exatron.com.br
www.exatron.com.br
Exatron Indústria LTDA.
Rua Eng. Homero Carlos Simon,
1089 - B. Guajuviras | Canoas - RS
REV. 0

exatron

Instalação e Configuração

Embutir

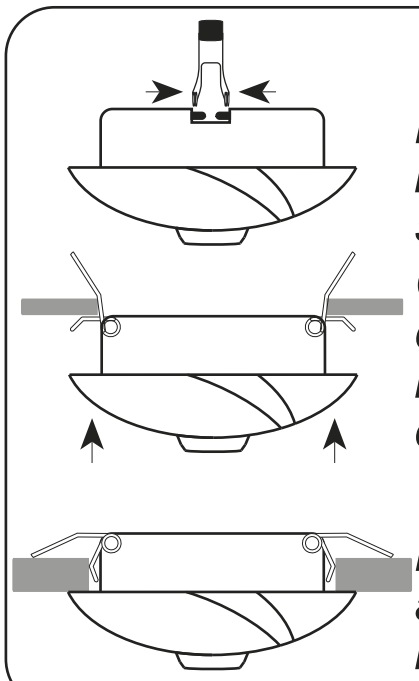

Encaixe as molas na posição indicada. A furação no forro deve ser de Ø 75 mm.

Com as molas na posição correta, coloque o sensor de presença no nicho. Ao aplicar no nicho o forro deve ficar entre as alças da mola.

Empurre o sensor de presença até o limite do forro para que fique bem fixado.

Sobrepor

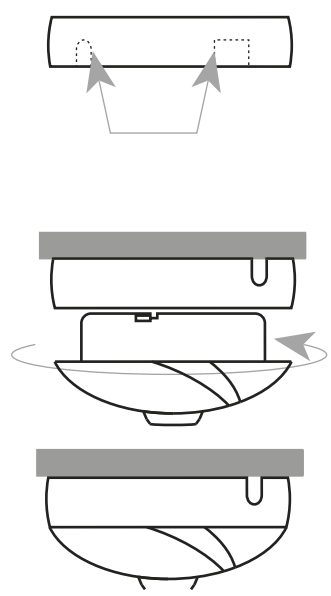

A moldura para sobrepor possui esperas para aplicação de canaletas e saidas de fios. Observe a sua necessidade.

Após fixar no teto a moldura para sobrepor, encaixe o sensor de presença e gire até fixá-lo.

Pronto

O sensor terá melhor eficiência quando houver deslocamento perpendicular entre os feixes de de detecção.

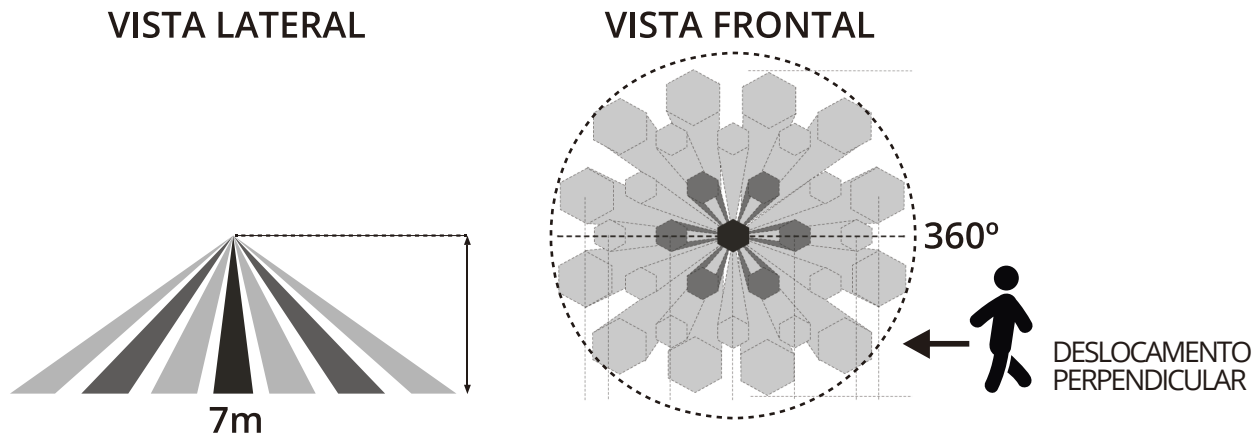

Para configurar o sensor, basta mover as chaves de configuração na posição desejada.

1		SEM			X	COM			Fotocélula
2		MIN			X	MAX			Sensibilidade
3					X	X	X	X	Tempo / Tiempo
4	X			X			X	X	
5		X		X		X		X	
	1	1	3	5	8	10	15	25	

Segundos — Minutos

Posições chave DIP

Fale conosco

Fone: 51 3357 5000
Fax: 51 3357 5032
e-mail: contato@exatron.com.br
www.exatron.com.br
Exatron Indústria LTDA.
Rua Eng. Homero Carlos Simon, 1089 - B. Guajuviras | Canoas - RS

REV. 0

exatron